DYNAPAR™
INNOVATION - CUSTOMIZATION - DELIVERY

Encoder Heavy-Duty incremental de eixo vazado HS35R

Precisão e confiabilidade são fundamentais para o segmento industrial.

A Dynapar entende essa necessidade e oferece uma ampla variedade de encoders magnéticos e ópticos, como por exemplo, o encoder incremental de eixo vazado HS35R.

O encoder HS35R foi projetado com um sensor óptico de tecnologia avançada, envolto em um invólucro mecânico robusto para suportar choques de até 400 G que proporciona feedback confiável e disco inquebrável de até 5000 PPR.

Com uma variedade de vantagens para atender todas as aplicações de uma indústria, evitando paradas não programadas e aumentando a produtividade na planta.

– Tipo: Incremental
– Resolução de até 5000 PPR (pulsos) e disco inquebrável
– Quadratura de dois canais (AB) com index (Z) e saídas complementares
– Canal A adiantado em relação a B, para sentido horário, visto da flange
– Defasagem da quadratura: para resoluções de 200 até 300 PPR e acima de 1200 PPR: 90° +/- 30° (elétrico); para todas as outras resoluções: 90° +/- 15°
– Simetria: para resoluções 200 até 300 PPR e acima de 1024 PPR: 180° +/- 25° (elétrico); para todas as outras resoluções: 180° +/- 18°
– Ondas quadradas com bordas de subida e descida menor do que 1 microssegundo em carga capacitiva de até 1.000 pf
– Opção de Entrega Turbo, com prazo de 1 dia útil

Características mecânicas

Isolador do eixo	Epóxi reforçado com fibra de vidro
Diâmetro do furo	6 mm até 28 mm, 1/4" até 1.25", eletricamente isolado
Comprimento do eixo	Minímo 1.25", recomendado: 1.60"
Velocidade do eixo	6000 RPM, máximo (IP64 na velocidade acima de 5000 RPM)
Torque inicial	Máximo de 8.0 in-oz. (em 25° C)
Torque frequente	Máximo de 5.0 in-oz. (no ambiente)
Rolamentos	ABEC 1
Case	Alumínio
Material do disco	Mylar (inquebrável)
Peso	800 g (aproximadamente)

Fabricado no Brasil

Características elétricas

Entrada	5-26VCC, 50 mA máximo, sem incluir as saídas de carga
Saídas	HTL (5-26 VCC) ou TTL (5 VCC) máximo 40mA -Line-Driver
Frequência de resposta	125 kHz
Imunidade de ruído	Testado em EN61326-1 EMC
Conexões	Conector MS (militar); Saída Prensa-cabo
Conectores	10 pinos MS, MS3106A-18-1S (300302-900)

Características ambientais

Temperatura de operação padrão	-40 até +85° C Em velocidade do eixo acima de 3000 RPM, desconsiderar 10°C a cada 1000 RPM
Temperatura extendida	-40 até +100° C (selecionar no Codificador)
Temperatura de armazenamento	-40 até +100° C
Choque	400 G's, 6 mSec
Vibração	5 até 3000 Hz, 20 G's
Umidade	100% (sem condensação)
Proteção IP	IP67 (IP64 em velocidade do eixo superior a 5000 RPM)

Conexão elétrica

Função	Conector MS 10 Pinos	Cabo
A	A	Marrom
B	B	Laranja
Z	C	Amarelo
+V	D	Vermelho
NU	E	-
Comum	F	Preto
Case	G	Verde
$\bar{A}$	H	Marrom/branco
$\bar{B}$	I	Laranja/branco
$\bar{Z}$	J	Amarelo/branco

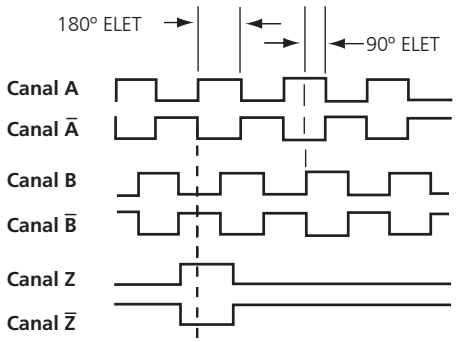

Defasagem padrão: Canal A adiantado em relação ao Canal B

Defasagem reversa: Canal B adiantado em relação ao Canal A

Ver código 7 do Codificador.

Mineração

Siderurgia

Argrícola

Papel e Celulose

Codificação

Código 1: Modelo	Código 2: PPR		Código 3: Eixo		Código 4 : Fixação	Código 5: Saída	Código 6: Conector	Código 7: Opcional
HS35R	0001	0600	0	6mm	0 Sem Kit de Fixação	**Não disponível quando o código 6 é Z ou J**	0 Militar 6 pinos	Nenhum Quadratura Padrão
	0003	0900	1	1/4”	1 Lâmina mola de 4,5" com face em C	0 Apenas ABZ (3 canais), saída 5-26VDC (HTL, 7272)	2 Militar 10 pinos	01 Fase Invertida
	0010	1000	2	5/16”	3 Lâmina Mola para fixação em motor AC	1 Apenas ABZ (3 canais), saída 5-26VDC Coletor Aberto (7273)	7 Militar 10 pinos + Plug complementar	
	0012	1024	3	8mm	4 Igual a 1 com tampa	3 Somente canal A, saída 5VDC (TTL, 7272)	A Cabo 0,5 m	
	0015	1200	4	3/8”	5 Igual a 3 com tampa	**Não disponível quando o código 6 é H**	C Cabo 1 m	
	0032	1500	5	10mm	Y Lâmina mola	4 Diferencial AB (4 canais), entrada 5-26VDC, saída 5-26VDC (HTL 7272)	D Cabo 2 m	
	0050	1800	6	12mm	Z Braço de torque e Lâmina mola	**Não disponível quando o código 6 é 0, 1, 5, 6 , Z ou J**	E Cabo 3 m	
	0060	2000	7	1/2”		6 Diferencial ABZ (6 canais), saída 5VDC (TTL, 7272)	W Cabo 0,35 m + Militar 10 pinos com flange	
	0100	2048	8	5/8”		7 Diferencial ABZ (6 canais), saída 26VDC (HTL, 7272)	Z Cabo 1 m + Delphi	
	0120	2400	9	15mm		8 Diferencial ABZ, 5-26VDC, saída 5VDC 4469 (6 canais)	S Cabo 0,3 m + Militar 10 pinos + Plug complementar	
	0200	2500	A	16mm		C Diferencial AB (4 canais) , entrada 5-15VDC, saída 5-15VDC (4469)	J Cabo 0,1 m + Conector Deutsch	
	0240	3072	C	19mm		N Diferencial ABZ (6 canais), saída 5VDC (TTL, 7272), Temperatura Estendida	F Cabo 8 m	
	0250	3600	D	3/4”		P Diferencial ABZ (6 canais), saída 26 VDC (HTL, 7272), Temperatura Estendida	M Militar 10 pinos + Plug complementar + 1,5 m de cabo	
	0300	4000	E	20mm			G Cabo 0,5 m + Conin (M23) horário + plug fêmea	
	0360	4096	F	7/8”			L Cabo 0,5 m + Militar 10 pinos + Plug Complementar	
	0500	5000	G	24mm			Y Cabo 6 m + Conector Delphi	
	0512		H	1”			K Cabo 1 m + Militar 10 pinos + Plug Complementar	
	0600		J	1-1/8”				
	0900		M	14mm				
	1000		N	18mm				
	1024		P	25mm				
	1200		R	28mm				
	1500		K	1-1/4"				
	2000		S	30mm				
	2048							
	2400							
	2500							
	3072							
	4000							
	4096							
	5000							
	5012							

Exemplo de codificação

HS35R1024AZP7

300302-900	Plug Fêmea Militar 10 pinos
114592-0001	Kit Tampa de Proteção para Grade de Ventilação
300302-902-3	Cabo de 10 vias tradicional
300302-902-3-X	Cabo de 10 vias tradicional + plug soldado (disponíveis plug simples 8 pinos, Conin, Militar e DB9). Deve ser informando comprimento e plug selecionado

Consulte também versões do HS35R com saída dupla (redundante)

Dimensões em mm

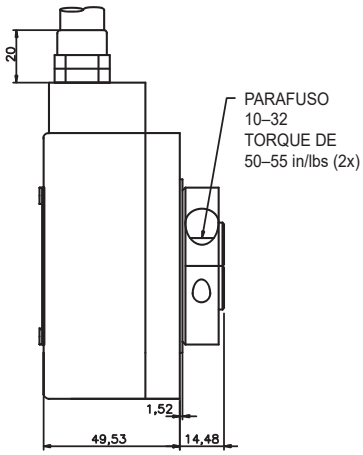

CABO

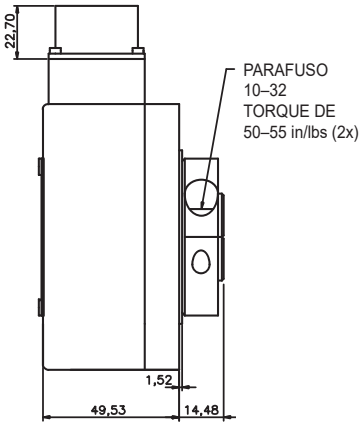

CONECTOR MILITAR

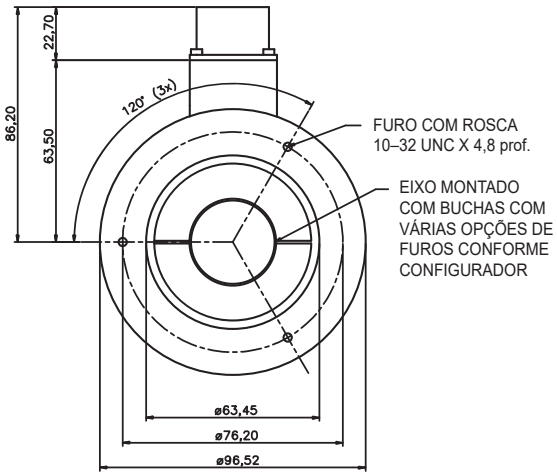

Kit de instalação

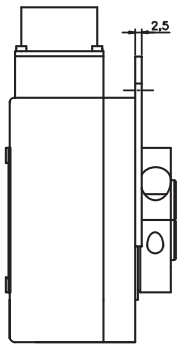

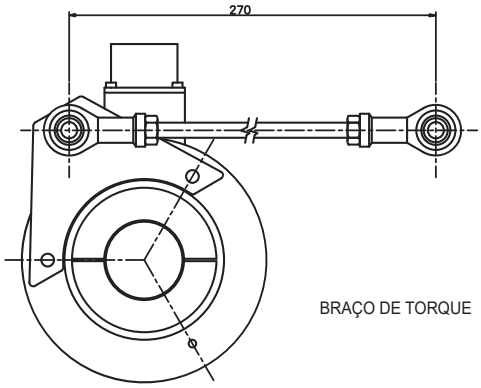

BRAÇO DE TORQUE

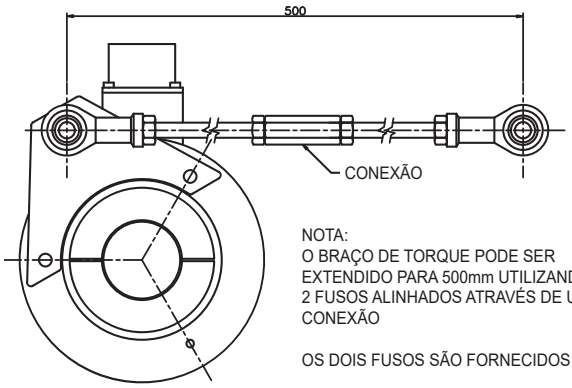

NOTA:
O BRAÇO DE TORQUE PODE SER EXTENDIDO PARA 500mm UTILIZANDO 2 FUSOS ALINHADOS ATRAVÉS DE UMA CONEXÃO

OS DOIS FUSOS SÃO FORNECIDOS NO KIT

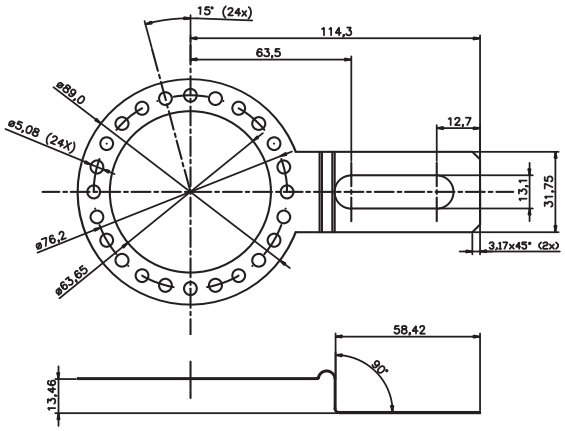

LÂMINA MOLA

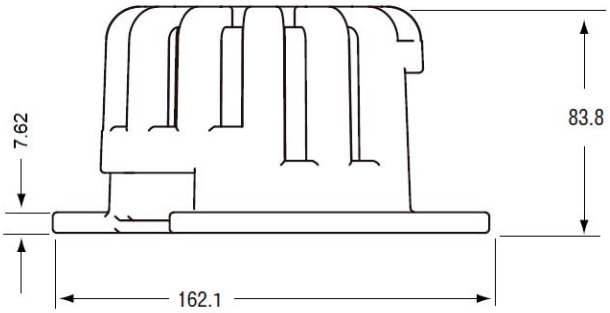

Kit Tampa de Proteção para Grade de Ventilação 114592-0001

© Dynapar. Setembro de 2019. Proibida a reprodução parcial ou total sem autorização prévia.

DYNAPAR
Avenida Tamboré, 1077 - Tamboré
Barueri - São Paulo - CEP: 06460-000
Telefone: +55 11 3616-0150
atendimento@sptech.com - www.dynaparencoders.com.br